COMUNE DI CAMPOROTONDO ETNEO

LAVORI DI RIDUZIONE DEI CONSUMI ENERGETICI DELLA ILLUMINAZIONE PUBBLICA ED IMPLEMENTAZIONE DEI SISTEMI SMART CITY.

PROGETTO ESECUTIVO

ARTT. 33÷43 D.P.R. 05 OTTOBRE 2010 n°207

A.T.P.

DOTT. ING. UMBERTO CARCASSI
(MANDATARIO)

DOTT. ING. SALVATORE BORDONARO
(MANDANTE)

DOTT. ING. CARMELO PREZZAVENTO
(MANDANTE – GIOVANE PROFESSIONISTA)

Tav.11.05 – SCHEMI UNIFILARI E
CARPENTERIE - QUADRO TIPO QTA01 + Q.24

REV. 01 DEL 26/03/2021

ATP
CARCASSI - BORDONARO - PREZZAVENTO

Questo elaborato è di proprietà dello Studio dall'ing. Carcassi (Mandatario) e non può essere copiato, riprodotto e/o divulgato neanche parzialmente senza autorizzazione

---

SCHEMA ELET

U

TTRICO QUADRO I.P. TELEGESTITO TIPO:

QTA01-Q.24
Schema Tipico
Una uscita trifase
Rif. Q.24

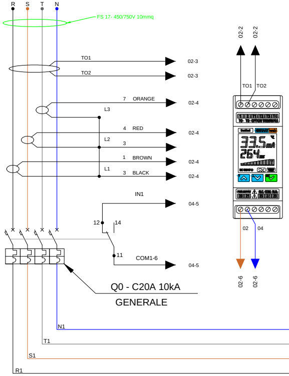
R
S
T
N
FS 17- 450/750V 10mmq
TO1
TO2
02-3
02-3
7 ORANGE
L3
02-4
4 RED
L2
3
02-4
1 BROWN
L1
3 BLACK
02-4
02-4
IN1
04-5
12
14
11
COM1-6
04-5
Q0 - C20A 10kA
GENERALE
02-2
02-2
TO1
TO2
33.5
264
02
04
02-6
02-6
N1
T1
S1
R1

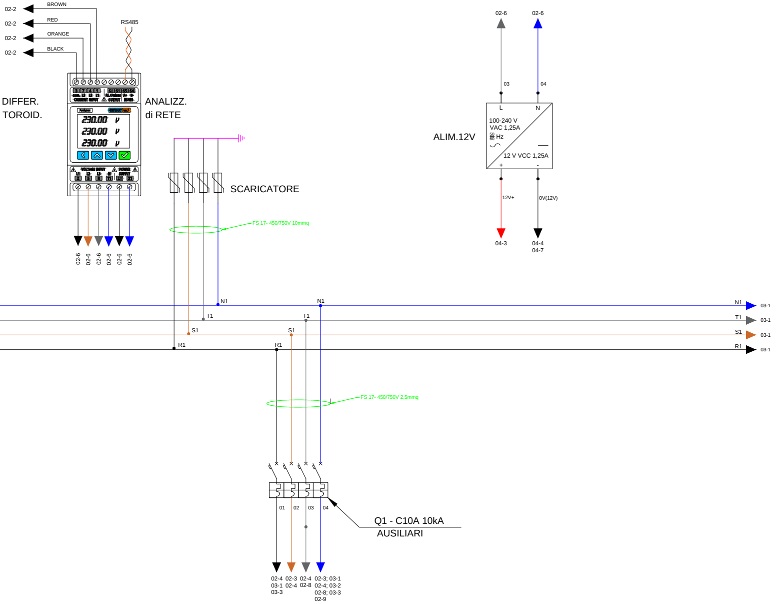
02-2
BROWN
02-2
RED
02-2
ORANGE
02-2
BLACK
RS485
DIFFER.
TOROID.
ANALIZZ.
di RETE
230.00 V
230.00 V
230.00 V
02-6
02-6
02-6
02-6
02-6
02-6
SCARICATORE
FS 17- 450/750V 10mmq
02-6
02-6
03
04
L
N
ALIM.12V
100-240 V
VAC 1,25A
50/60 Hz
12 V VCC 1,25A
+
-
12V+
0V(12V)
04-3
04-4
04-7
N1
T1
S1
R1
N1
T1
S1
R1
N1 03-1
T1 03-1
S1 03-1
R1 03-1
FS 17- 450/750V 2,5mmq
01
02
03
04
Q1 - C10A 10kA
AUSILIARI
02-4
03-1
03-3
02-3
02-4
02-4
02-8
02-3; 03-1
02-4; 03-2
02-8; 03-3
02-9

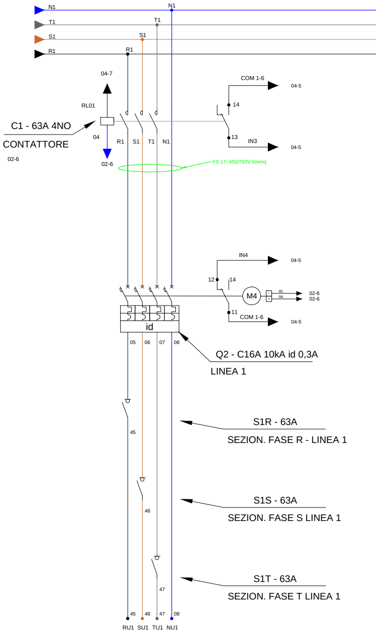
N1
N1
T1
T1
S1
S1
R1
R1
04-7
RL01
C1 - 63A 4NO
CONTATTORE
02-6
04
02-6
R1
S1
T1
N1
COM 1-6
04-5
14
13
IN3
04-5
FS 17- 450/750V 6mmq
IN4
04-5
12
14
M4
01
04
02-6
02-6
11
COM 1-6
04-5
id
05
06
07
08
Q2 - C16A 10kA id 0,3A
LINEA 1
S1R - 63A
SEZION. FASE R - LINEA 1
45
S1S - 63A
SEZION. FASE S LINEA 1
46
S1T - 63A
SEZION. FASE T LINEA 1
47
45
46
47
08
RU1
SU1
TU1
NU1

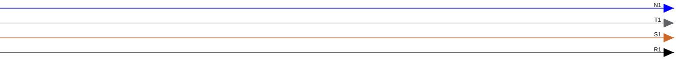

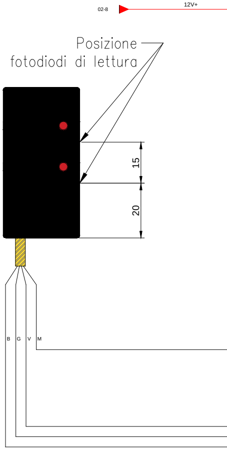
02-8
12V+
Posizione
fotodiodi di lettura
15
20
B
G
V
M

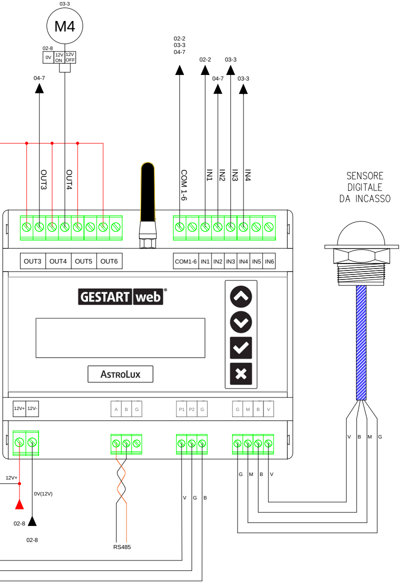
03-3
M4
02-8
0V
12V ON
12V OFF
04-7
02-2
03-3
04-7
02-2
03-3
04-7
03-3
OUT3
OUT4
COM 1-6
IN1
IN2
IN3
IN4
SENSORE
DIGITALE
DA INCASSO
OUT3
OUT4
OUT5
OUT6
COM1-6
IN1
IN2
IN3
IN4
IN5
IN6
GESTART web
AstroLux
12V+
12V-
A
B
G
P1
P2
G
G
M
B
V
V
B
M
G
G
M
B
V
12V+
0V(12V)
02-8
02-8
RS485
V
G
B

ACCESSORIO OPZIONALE
PER BOBINE CONTATTORI
230 VAC

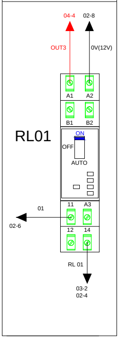
04-4
02-8
OUT3
0V(12V)
A1
A2
B1
B2
RL01
ON
OFF
AUTO
01
02-6
11
A3
12
14
RL 01
03-2
02-4

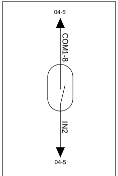
04-5
COM1-8
IN2
04-5

CONTATTO PORTA

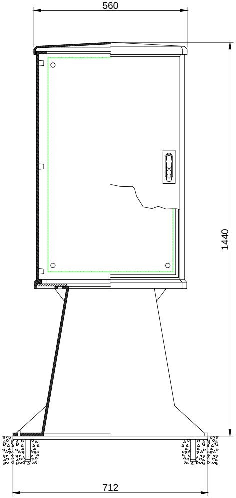
560
1440
712

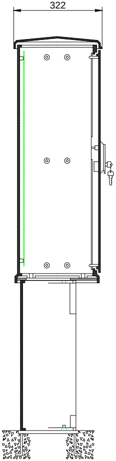

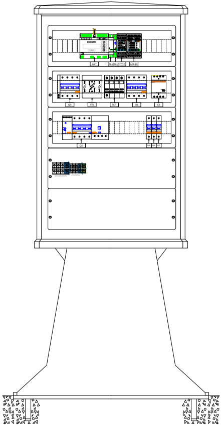
AST
AL1
RL1
DTV10
ANL10
Q0
XT1
SCT
Q1
C1
Q2